www.belproducts.com

TCS484804
STEEL / ACIER

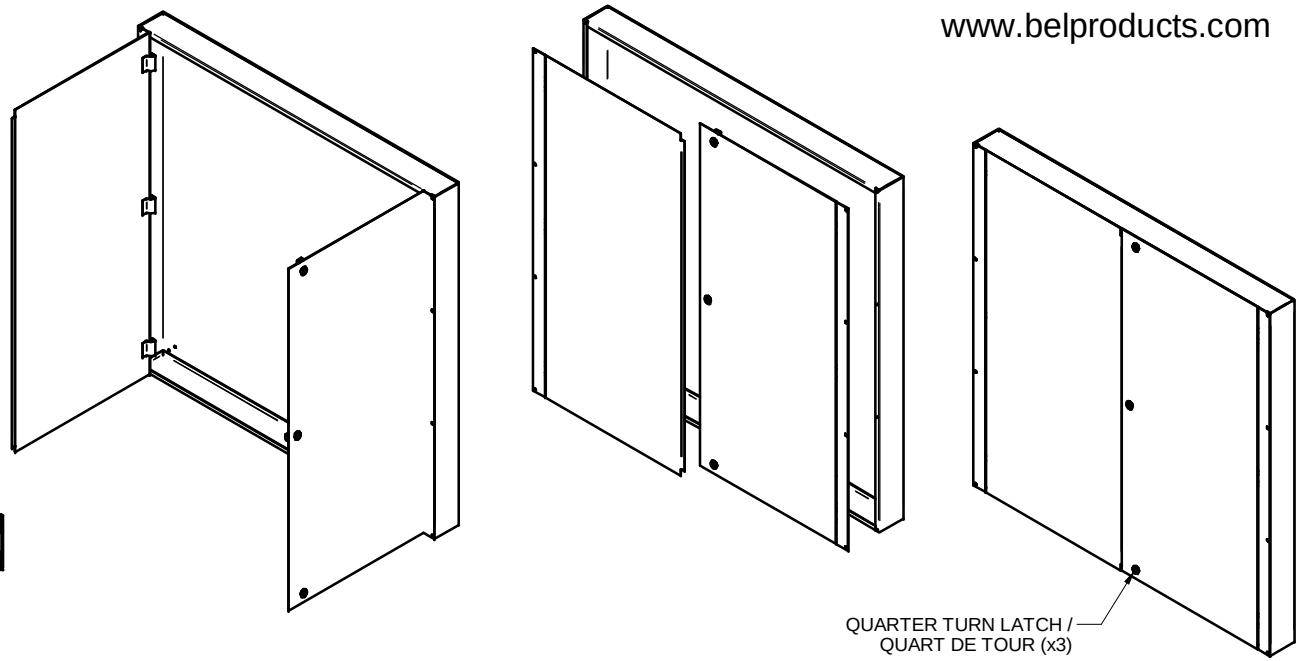

TOP / DESSUS

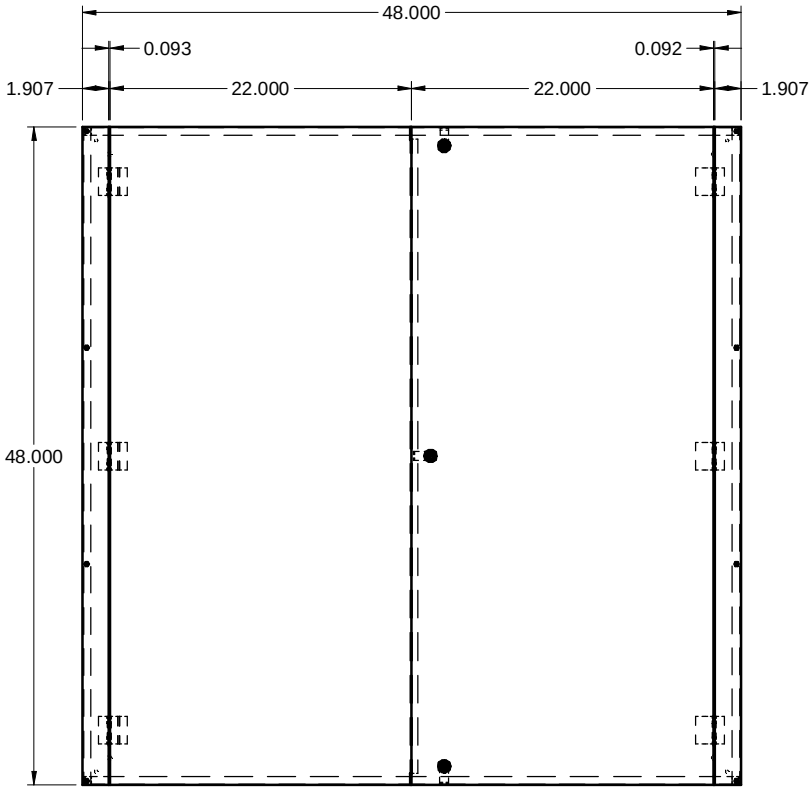

FRONT / FACE

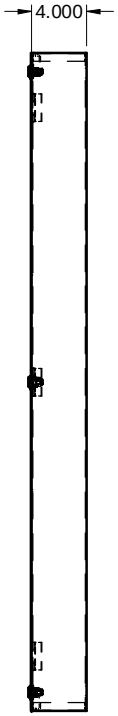

SIDE / CÔTÉ

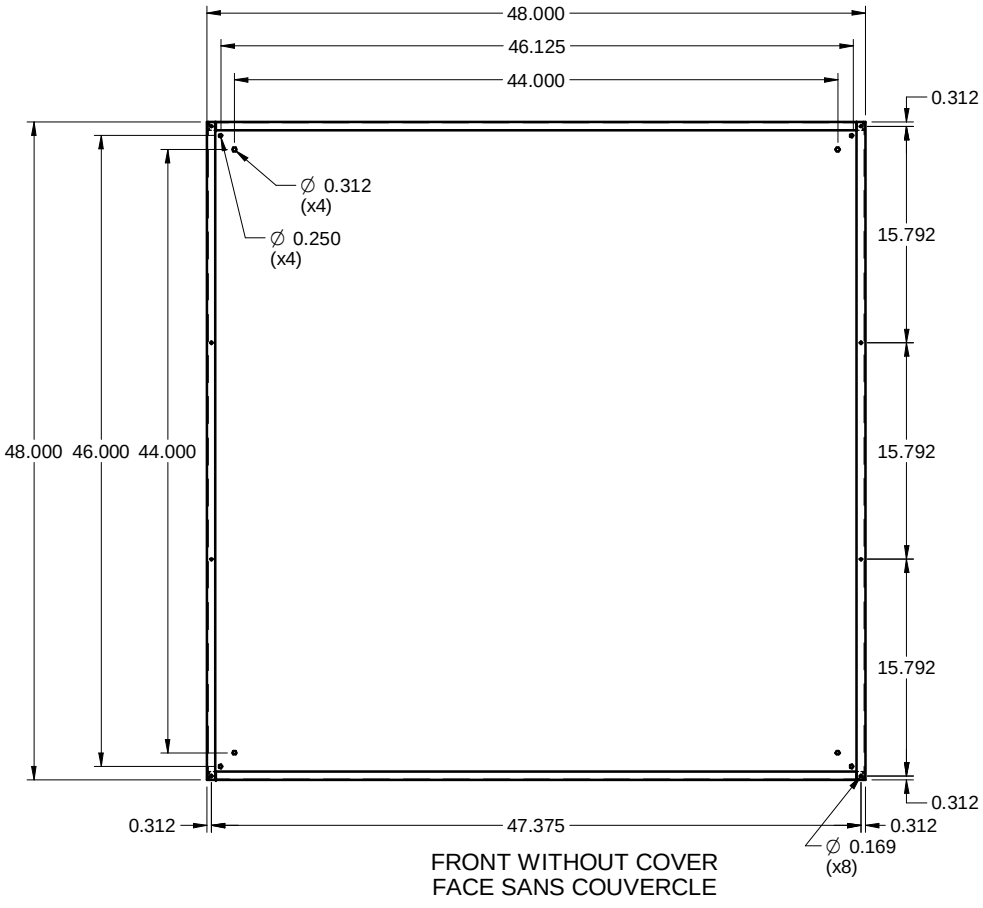

FRONT WITHOUT COVER
FACE SANS COUVERCLE