www.belproducts.com

TCS483604
STEEL / ACIER

TOP / DESSUS

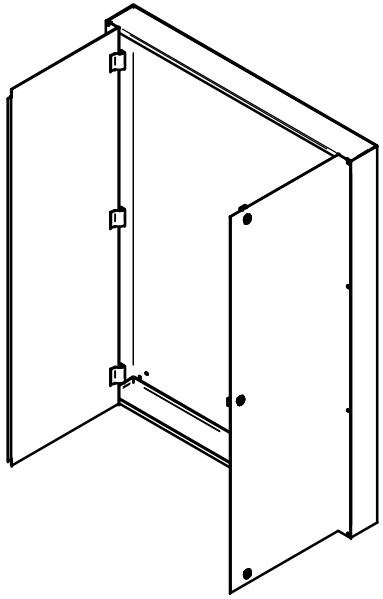

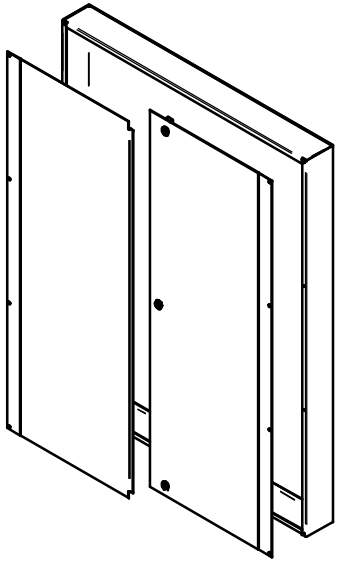

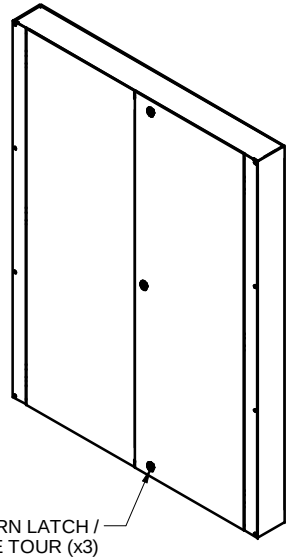

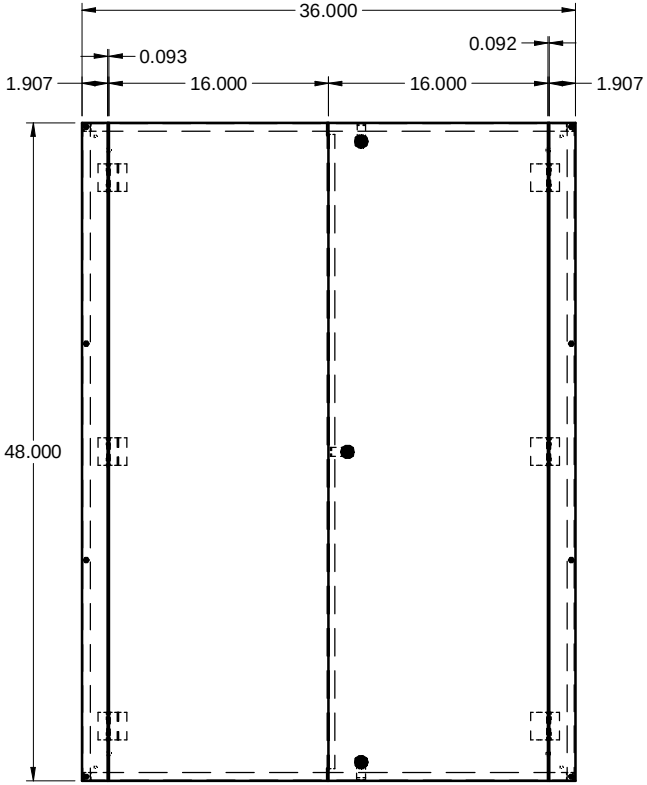

FRONT / FACE

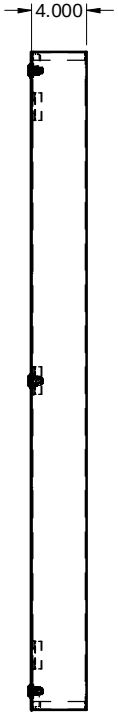

SIDE / CÔTÉ

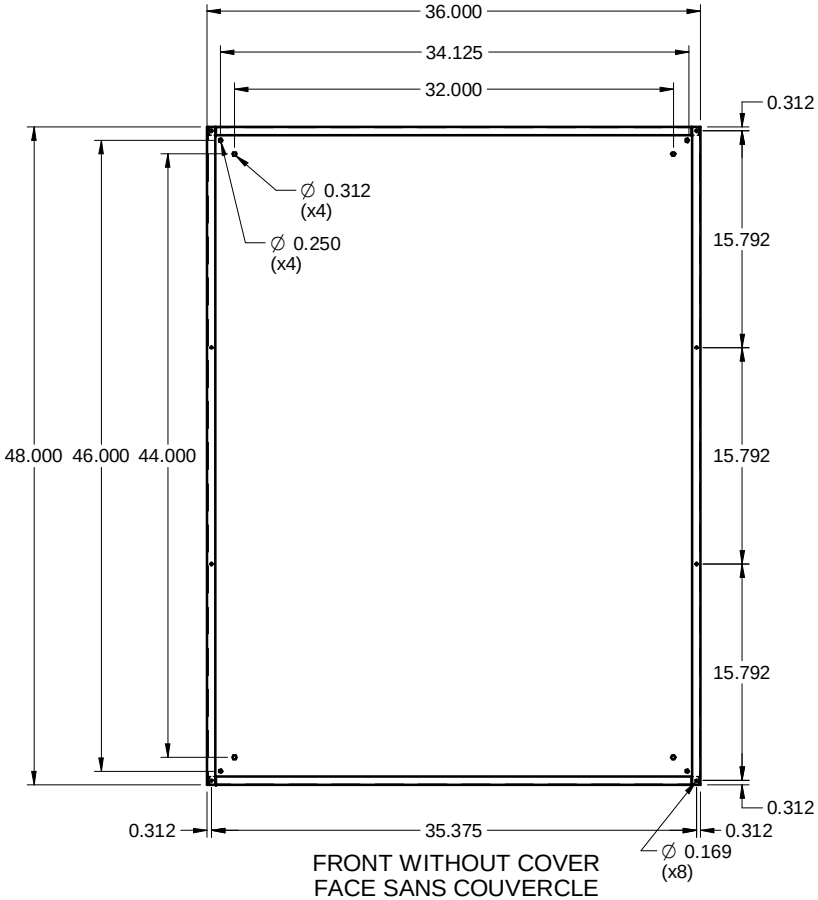

FRONT WITHOUT COVER
FACE SANS COUVERCLE