www.belproducts.com

TCS363604
STEEL / ACIER

TOP / DESSUS

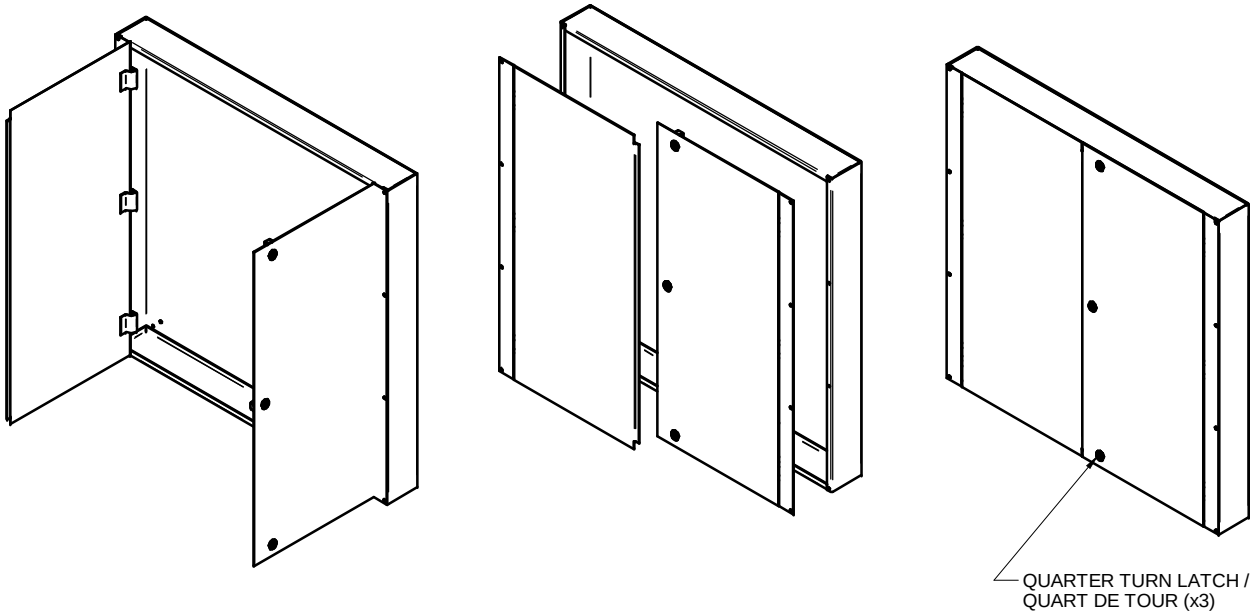

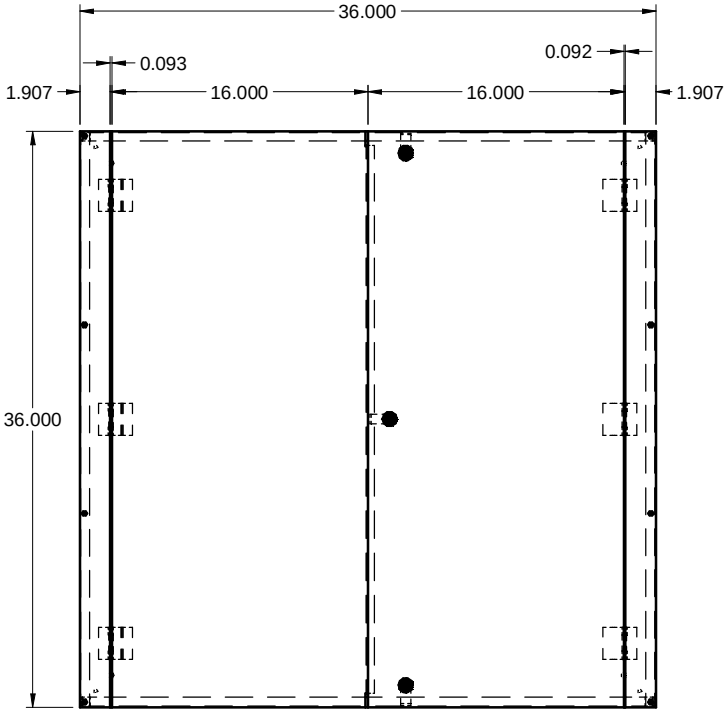

FRONT / FACE

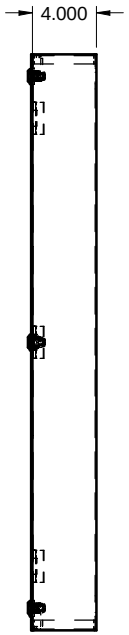

SIDE / CÔTÉ

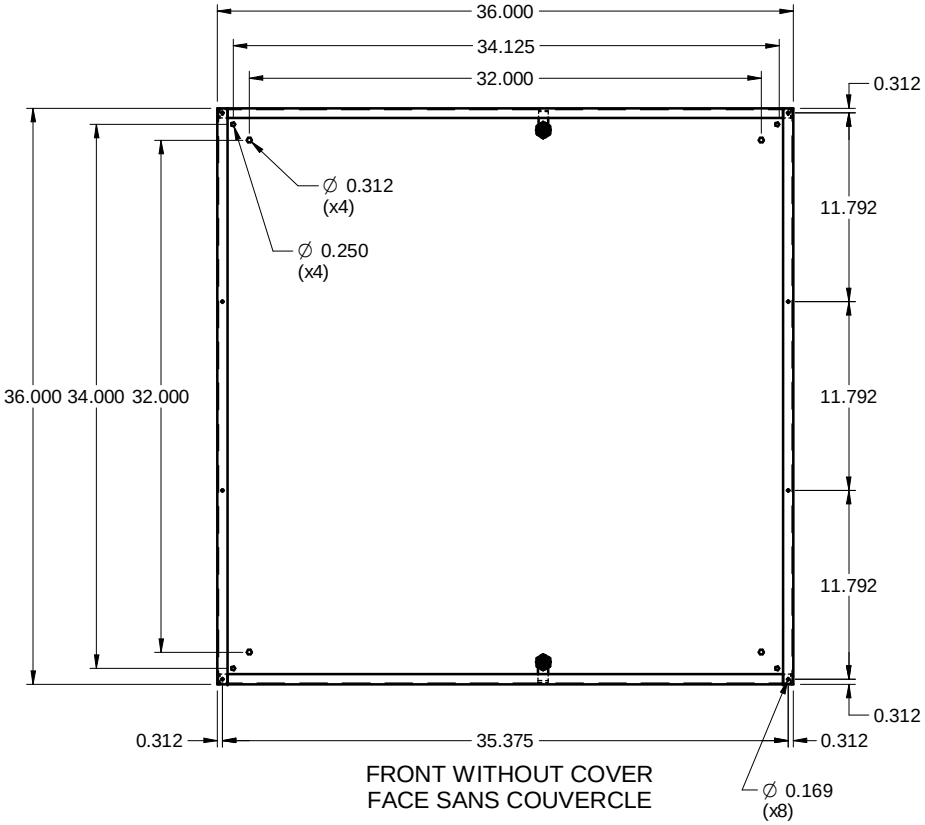

FRONT WITHOUT COVER
FACE SANS COUVERCLE