TCS303004
STEEL / ACIER

TOP / DESSUS

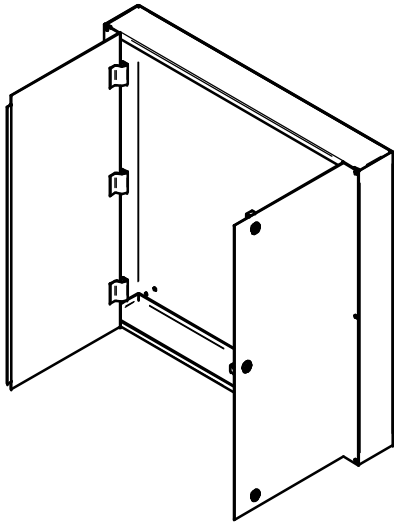

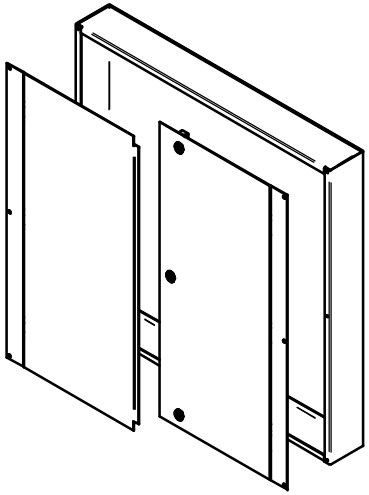

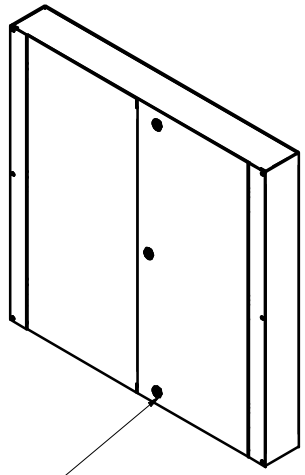

QUARTER TURN LATCH /
QUART DE TOUR (x3)

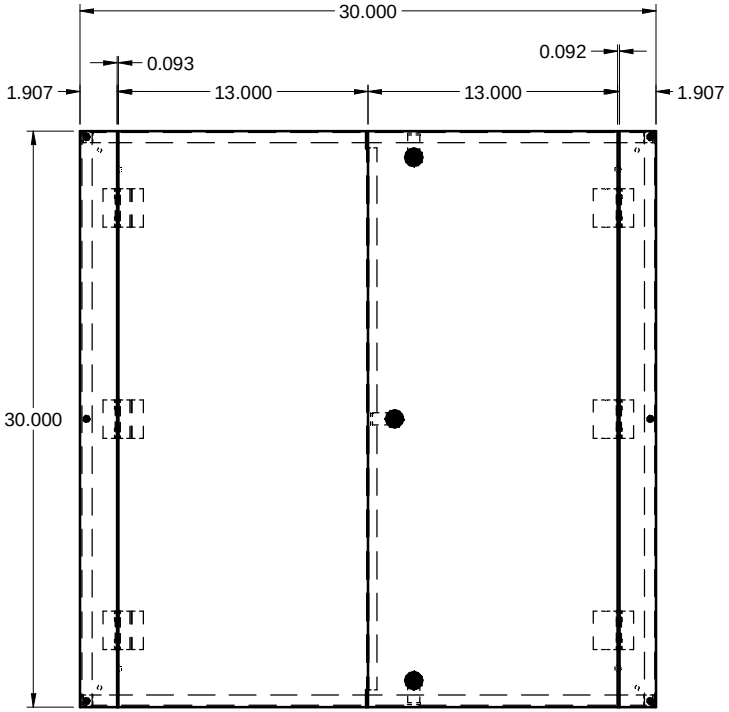

FRONT / FACE

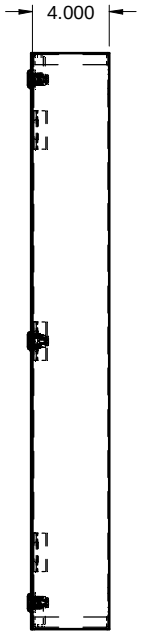

SIDE / CÔTÉ

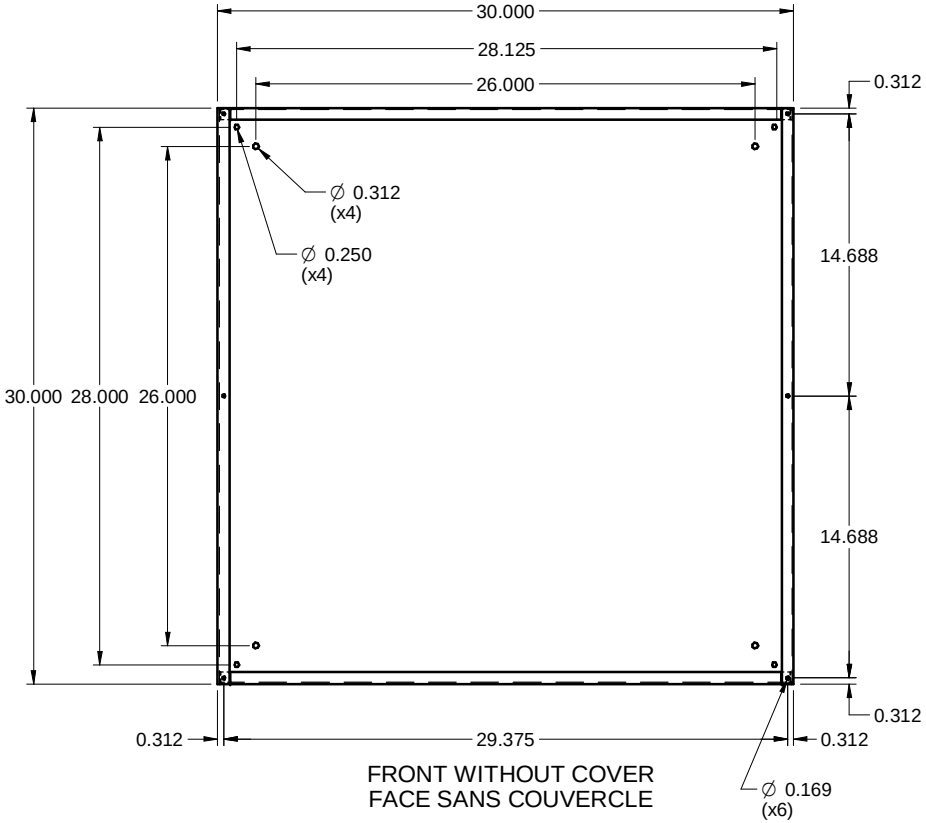

FRONT WITHOUT COVER
FACE SANS COUVERCLE