T374 / T3104
STEEL / ACIER

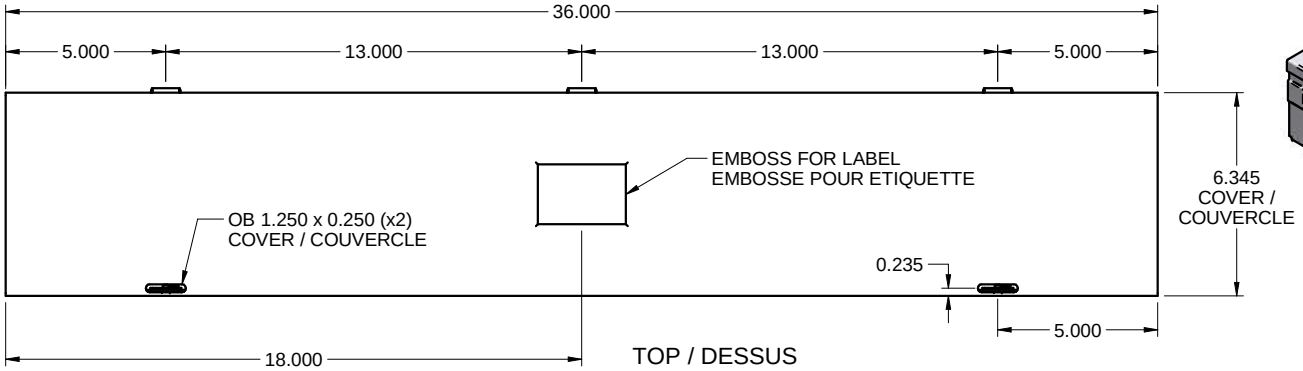

TOP / DESSUS

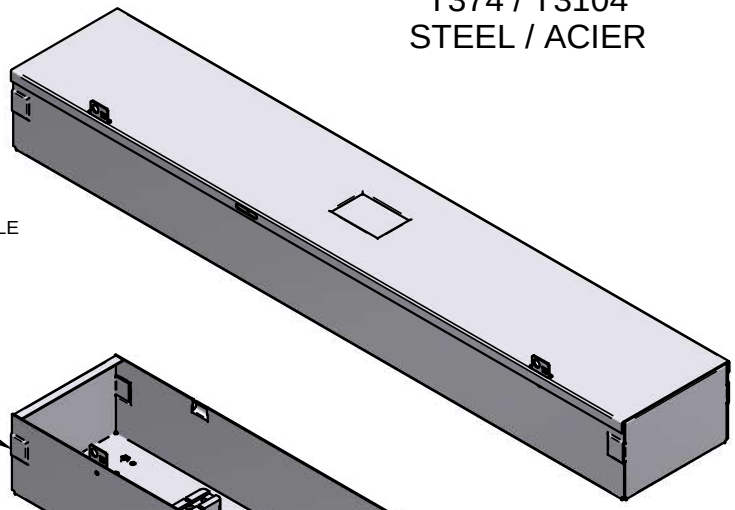

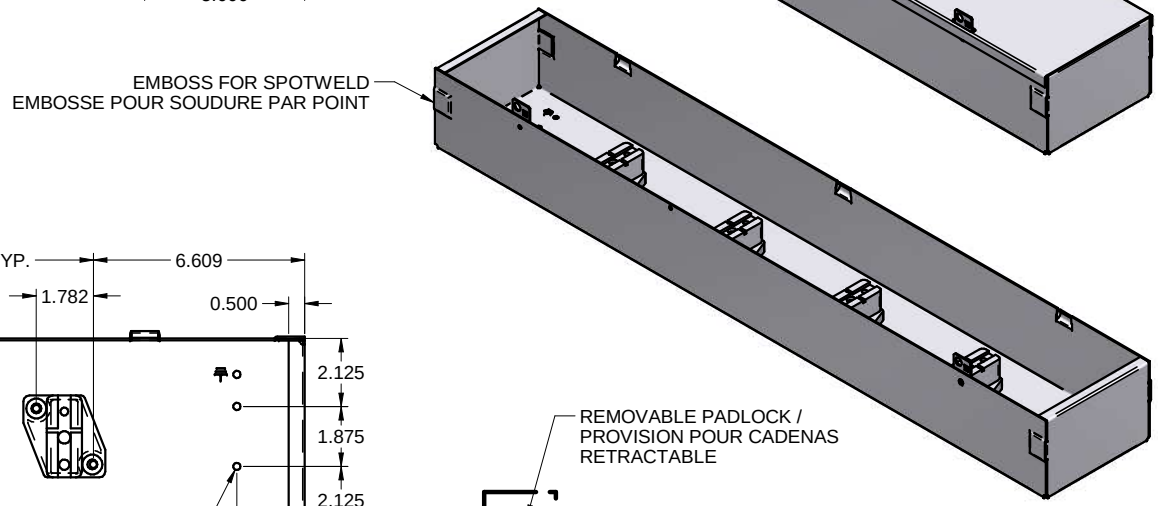

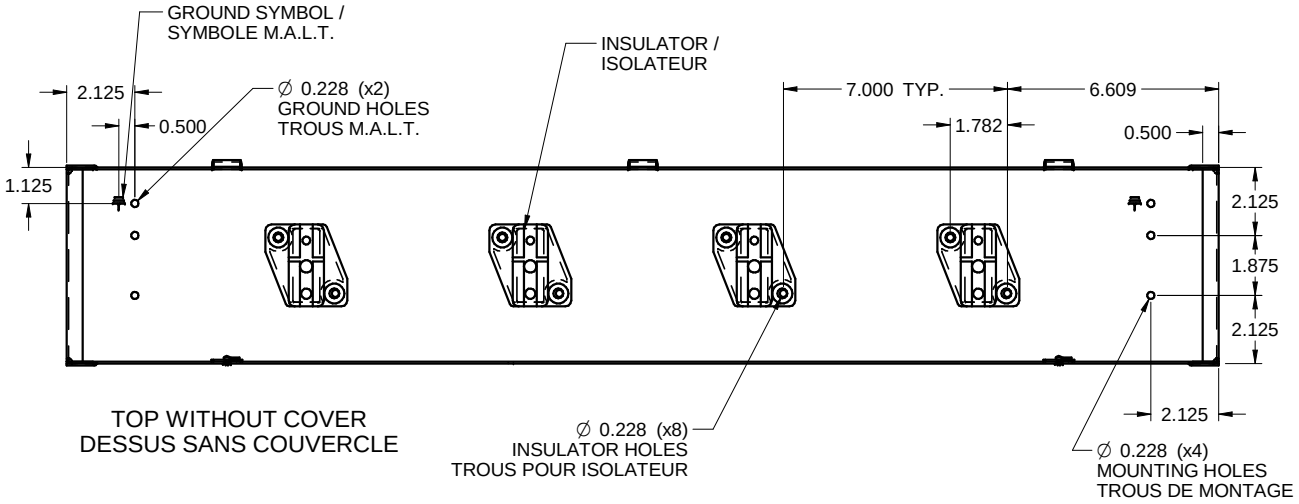

TOP WITHOUT COVER
DESSUS SANS COUVERCLE

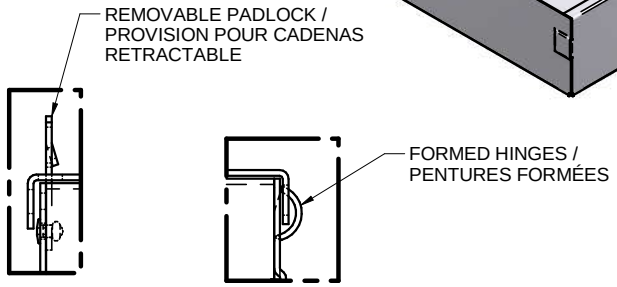

DETAIL B

DETAIL A

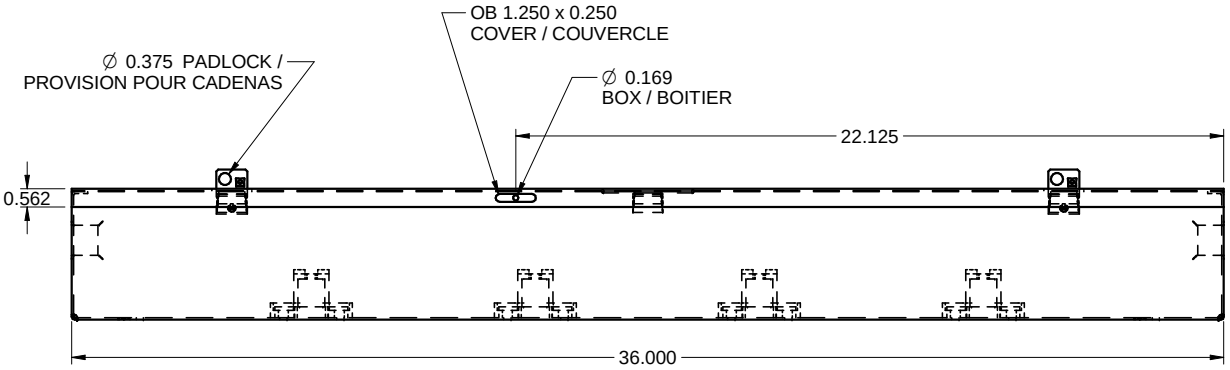

FRONT / FACE

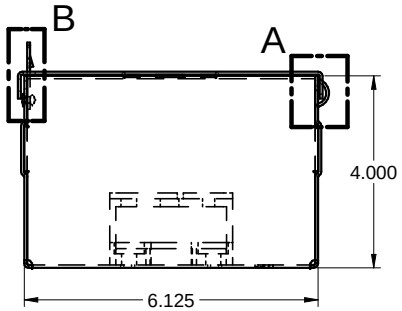

SIDE / CÔTÉ

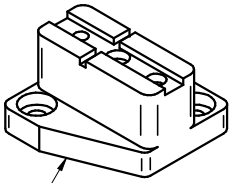

www.belproducts.com