HDM 72 60 12
STEEL / ACIER

HDM 72 60 12 SS
STAINLESS STEEL / ACIER INOXYDABLE

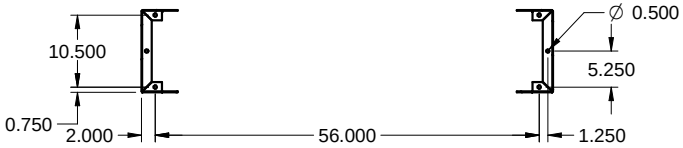

SECTION B-B

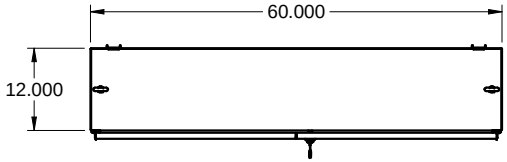

TOP / DESSUS

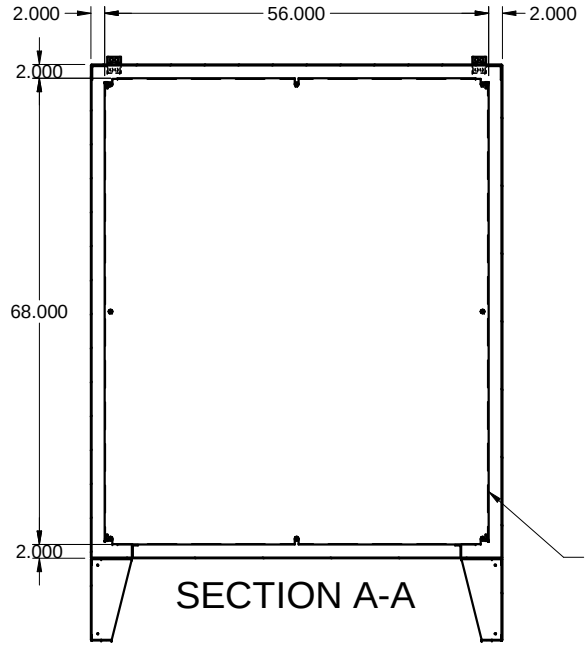

SECTION A-A

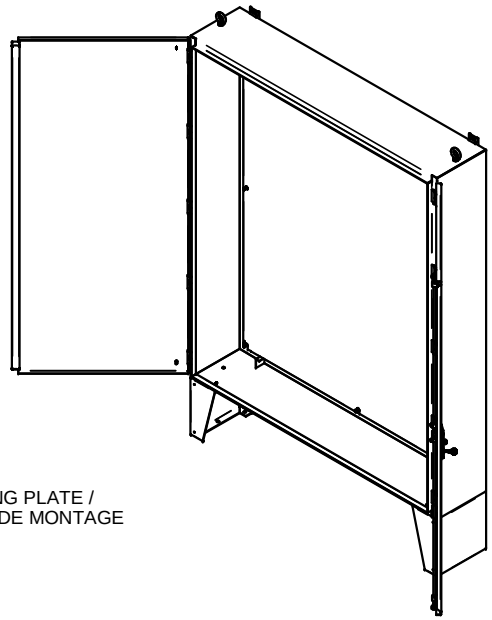

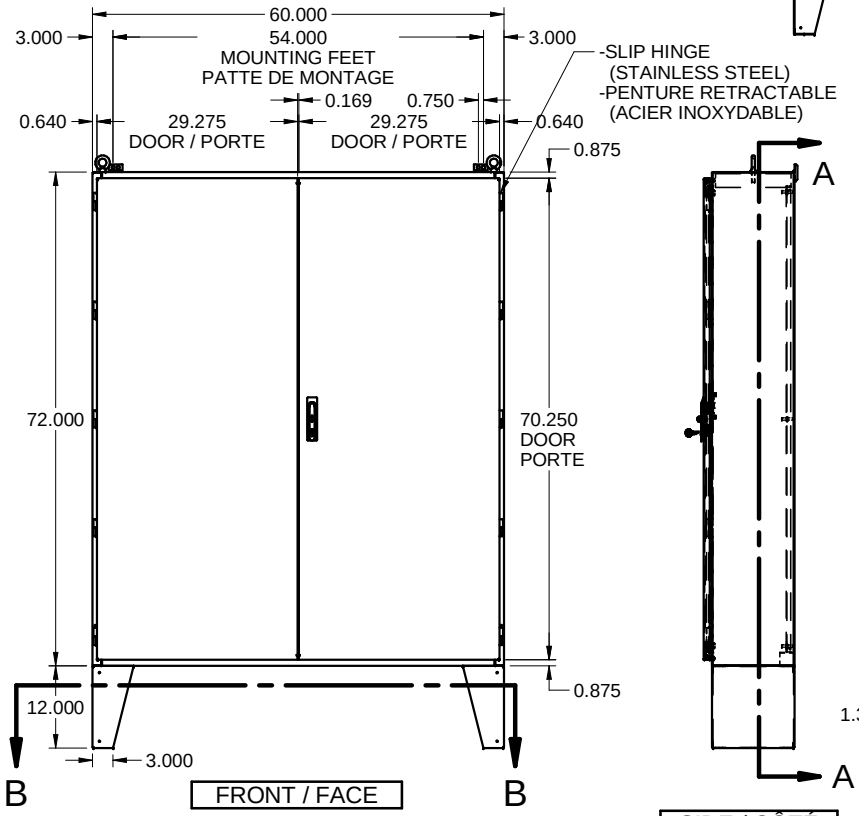

FRONT / FACE

SIDE / CÔTÉ

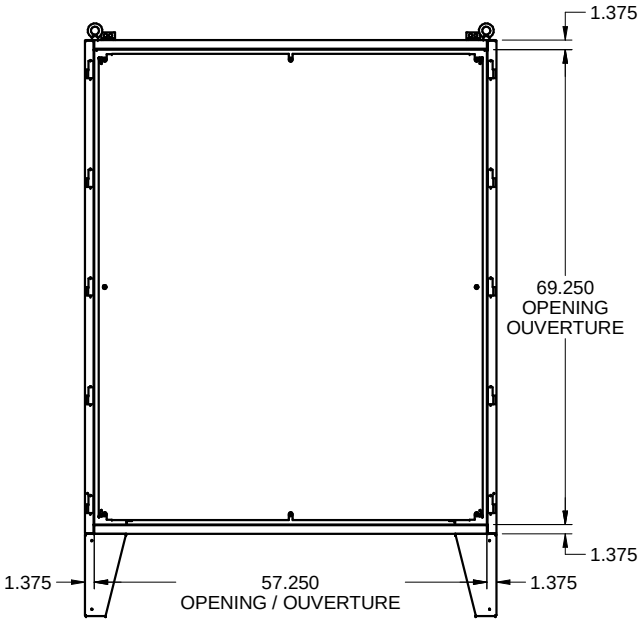

FRONT without door
FACE sans porte

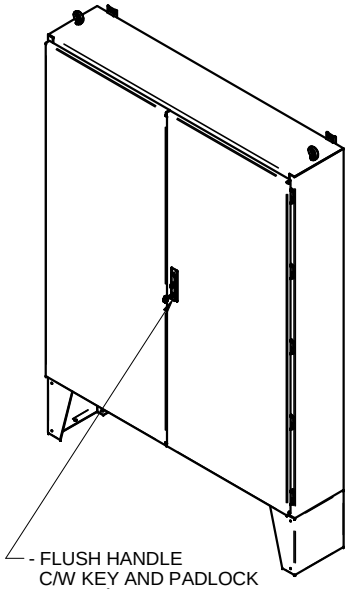

- FLUSH HANDLE
C/W KEY AND PADLOCK
- POIGNÉE AFFLEURANTE
C/A CLEF ET PROVISION
POUR CEDENAS

www.belproducts.com